对焊钢法兰尺寸(PN40)

对焊钢法兰的型式和尺寸见图 1 和表 1。

材料:20 钢

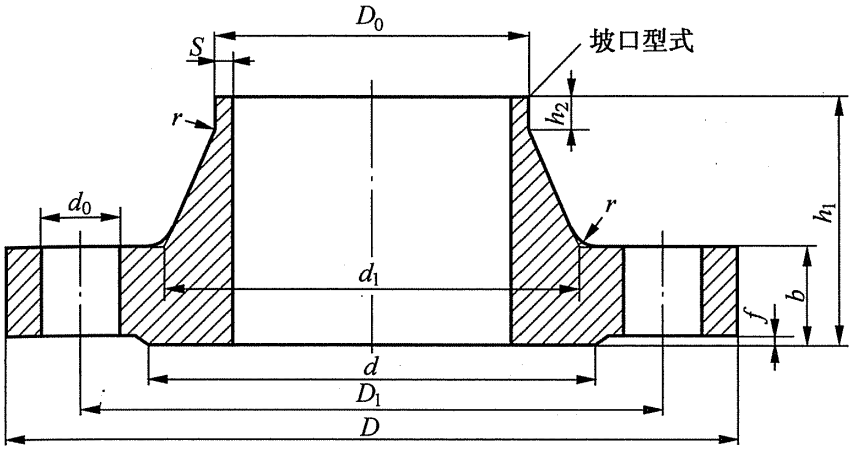

图 1

标记示例:

公称通径 DN100,管子外径 $D_0=140$mm 带凸面型密封面的对焊钢法兰:

法兰　100×140　JB/ZQ 4466—2006

表 1

mm

公称通径 DN	管子外径 D_0	D	b	D_1	h_1	d_1	S	r	h_2 ≈	d	f	螺栓			质量,kg ≈
												数量	直径	d_0	
10	18	125	28	85	65	48	3.5	4	8	42	2	4	M16	18	2.80
15	28	145	30	100	68	56	5	4	8	47	2	4	M20	22	3.92
20	32	160	34	115	80	68	5	4	8	58	2	4	M20	22	5.40
25	42	180	38	130	90	82	7	4	10	68	2	4	M24	26	7.43
32	48	205	42	150	98	95	8	6	12	78	2	4	M27	30	9.80
40	60	220	48	165	110	106	10	6	12	88	3	4	M27	30	14.0
50	70	235	52	180	120	120	13	6	15	102	3	8	M27	30	16.7
65	102	290	64	225	135	158	16	6	18	122	3	8	M30	33	31.6
80	114	305	68	240	150	174	18	8	20	133	3	8	M30	33	38.6
100	140	370	80	295	175	216	22	8	25	158	3	8	M36	39	67.3
125	194	415	92	340	200	258	30	8	30	184	3	12	M36	39	96.0
150	219	475	105	390	225	302	36	10	35	212	3	12	M39	42	146
200	273	585	130	490	280	388	40	10	40	285	3	16	M45	48	296

注:1　在不同温度下的最大允许工作压力按《钢制管法兰　技术条件》(GB/T 9124)的规定。

2　法兰的技术要求按《管路法兰　技术条件》(JB/T 74)的规定。

3　钢管按 GB/T 8162 的规定。